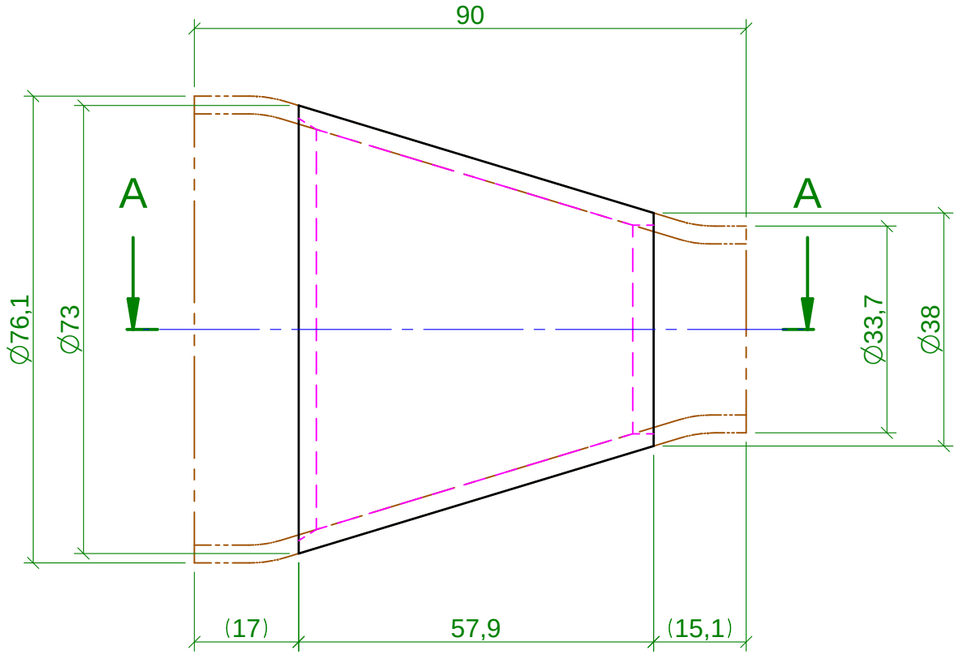


Schnitt A-A

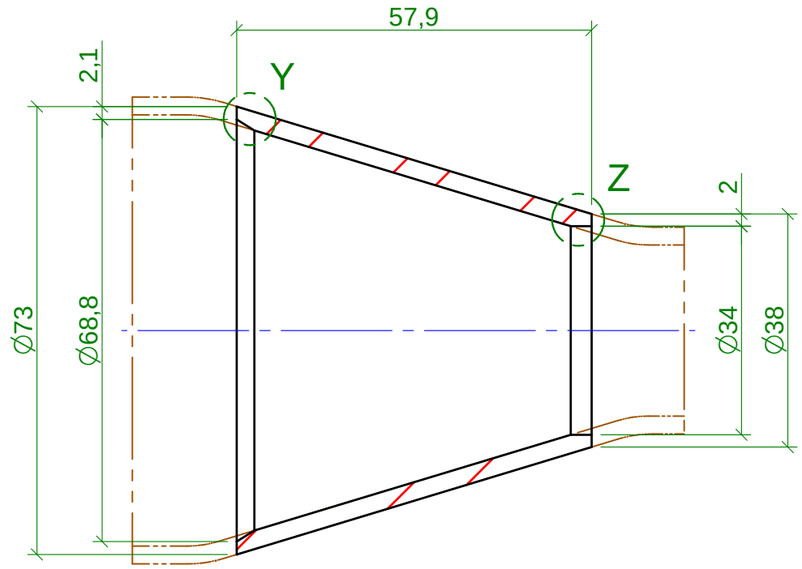


EINZELHEIT Y
5:1

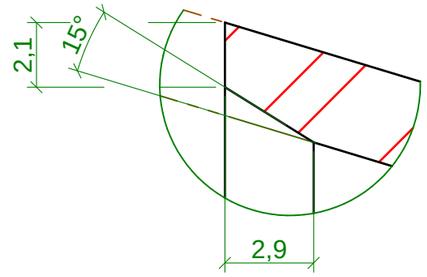


EINZELHEIT Z
5:1

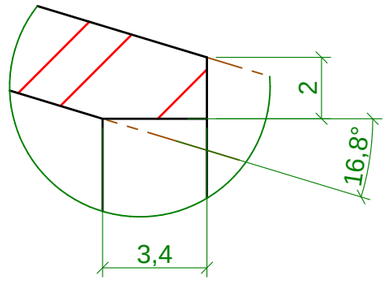


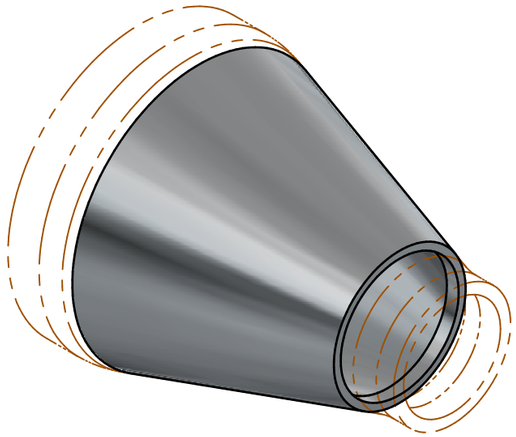

| | | | | | |
|---|---|---|---|---|---|
| | | | 1.4571 | Art.Nr.: NK-076-429; eingekürzt | Fa. HECO |
| | | Abmessung/dimension | Material/material | Bemerkung/remark | Hersteller |

| Rev.Nr. | Bearbeiter | Revisionsbeschreibung | Revisionsdatum |
|---|---|---|---|
| | | | |
| | | | |
| | | | |

Weitergabe sowie Vervielfältigung dieser Unterlage, Verwertung und Mitteilung ihres Inhalts sind nicht gestattet, sowie nicht ausdrücklich zugestanden. Zuwiderhandlungen verpflichten zu Schadenersatz. Alle Rechte für den Fall der Patenterteilung oder Gebrauchsmuster-Eintragung vorbehalten.

**Allgemeintoleranzen:**
Längen und Winkelmaße/ Form und Lage
DIN EN ISO 2768 - mK
Schweißkonstruktionen
DIN EN ISO 13920 - BF

Projektion

**Oberflächenangabe**
nach
DIN EN ISO 1302

| | Datum | Name |
|---|---|---|
| Bearb. | 09.01.25 | Schaffrath |
| Gepr. | 09.01.25 | Woldrich |
| Norm | | |

Maßstab: 1:1
Masse: 0,2 kg
Halbzeug:
Material:

Zeichnungsinhalt:

# Reduzierstück - Nahtlos konzentrisch

## Sprühlanze

BENS
EDELSTAHL

Dokumentnummer:
BE-SLM-0125-705-0

Blatt 1
1 Bl.

Dateiname: BE-SLM-0125-705-0_Reduzierstück_bearbeitet.dft
Plotdatum: 14.01.2025

A3